Разрез 1-1

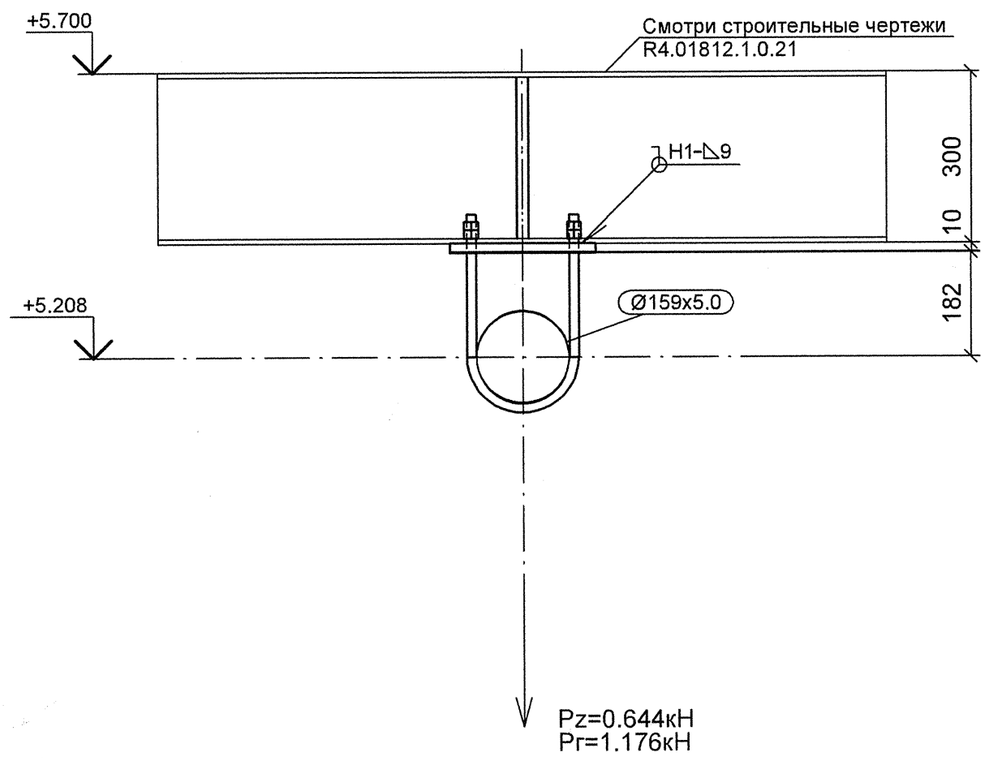

Разрез 2-2

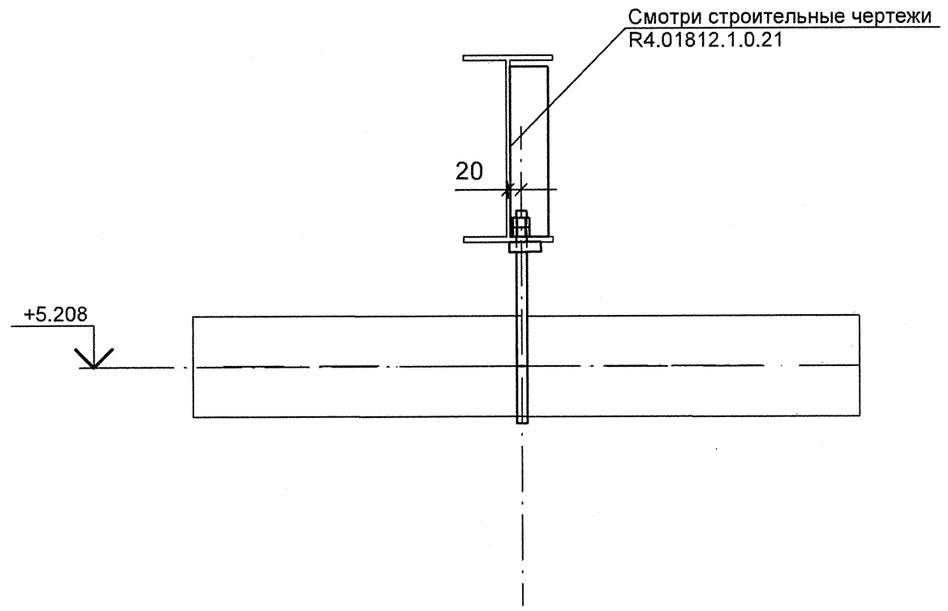

Спецификация деталей

Поз.	Обозначение	Наименование	Кол. шт	Материал	Масса ед.	Масса общ.	Примечание
1	ГОСТ 5915-70	ГАЙКА М16	4	35 ГОСТ 1759.0-87	0.038	0.152	
2	ГОСТ 2590-2006	КРУГ 16 - В, L = 740 мм	1	20-б ГОСТ 1050-88	1.168	1.168	
3	По наст.черт.	ЛИСТ Б-ПН-10х250х50	1	Ст3сп5 ГОСТ 14637-89	0.981	0.981	
4	По наст.черт.	ЛИСТ Б-ПН-6х270х60	1	Ст3сп5 ГОСТ 14637-89	0.763	0.763	
5	ГОСТ 10906-78	Шайба косая 16	2	Ст3сп5 ГОСТ 18123-82	0.068	0.136	
	ГОСТ 9467-75	ЭЛЕКТРОДЫ		УОНИИ 13/45	-	-	
					Итого:	3.200	

1 Привязку опоры смотри чертеж R4.SD51.3010.012.02.001 (R4.00280.1.0.12 л.4).
2 Сварку производить по ГОСТ 5264-80.
3 Отметка трубопровода подлежит уточнению в соответствии с уклоном трубопровода.
4 Pz - максимальная нагрузка на опору с учетом сейсмического воздействия.
5 Pr - максимальная нагрузка на опору при гидроиспытании.
6 Изготовить один комплект.

План расположения опоры 4SD51Y012

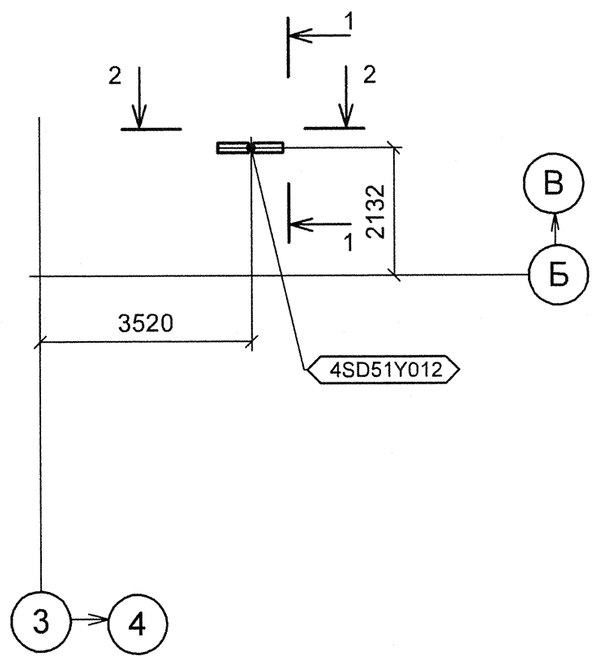

Изометрический вид

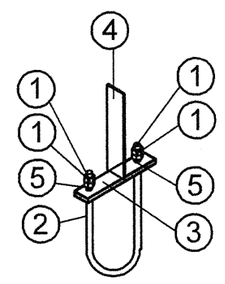

Эскиз детали поз.3

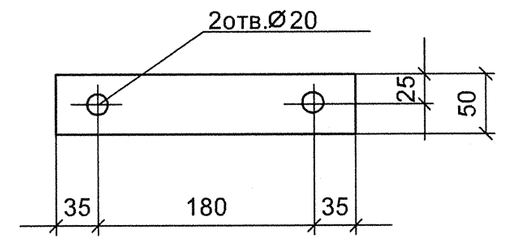

Эскиз детали поз.4

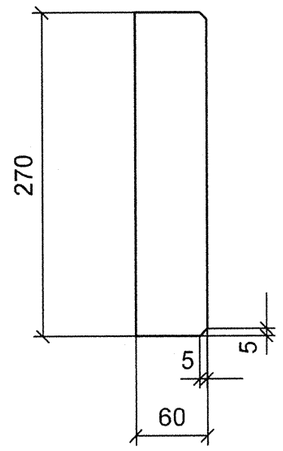

АРХИВНЫЙ ЭКЗЕМПЛЯР

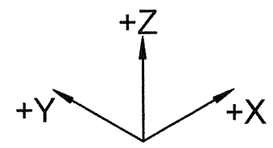

Изм.	Кол.уч.	Лист	№ док.	Подпись	Дата
Инж.3к.		Терентьева			17.09
Пров. инж. 3к.		Огнева			18.09
Пров.вед.инж		Пантюшина			25.09
Пров.и.о.нач.гр.		Филатов			26.09
Н.контр.		Краснояров			27.09

Инв. N подл. R4.00280.1.0.12
Лист 14

R4.SD51.3012.012.02.00.001

Ростовская АЭС Блок 4

Главный корпус. Машинное отделение (ДО и ЭЭТУ) Трубопроводы отсоса паровоздушной смеси из конденсатора ТПН	Стадия	Лист	Листов
	Р	1	1
Подвеска 4SD51Y012	ОАО "НИАЭП" 2012		

Формат А2

ДОПОЛНИТЕЛЬНЫЕ ПОДПИСИ

ДОПОЛНИТЕЛЬНЫЕ ПОДПИСИ

Взам. инв. N

Подп. и дата

Инв. N подл. R4.00280.1.0.12